BROSSERIE D'AQUITAINE

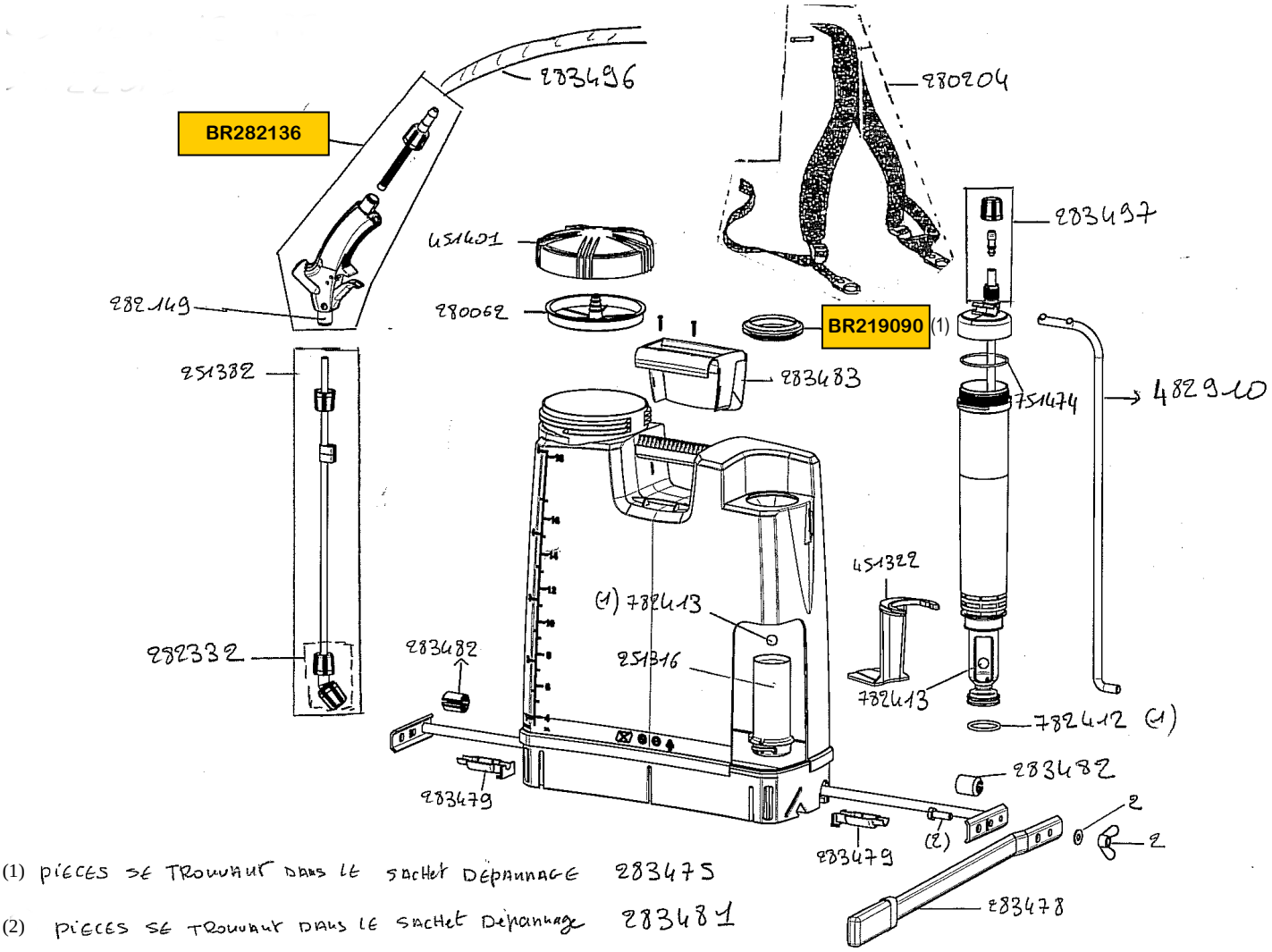

(1) PIECES SE TROUVANT DANS LE SACHET DEPANNAGE 283475

(2) PIECES SE TROUVANT DANS LE SACHET DEPANNAGE 283481

9 avenue Gustave Eiffel - Z.I du Phare - 33700 MERIGNAC
Siret : 400 545 596 00043- A.P.E : 4674 A - TVA : FR 24 400 545 596
SARL BISO au capital de 7622,45 €

TEL : 05.56.34.33.60
FAX : 05.56.55.91.77
Email : biso@orange.fr – www.biso.fr